ALAN BLACKFISH
MOTION CONTROL

# ZREALIZOWANE PROJEKTY

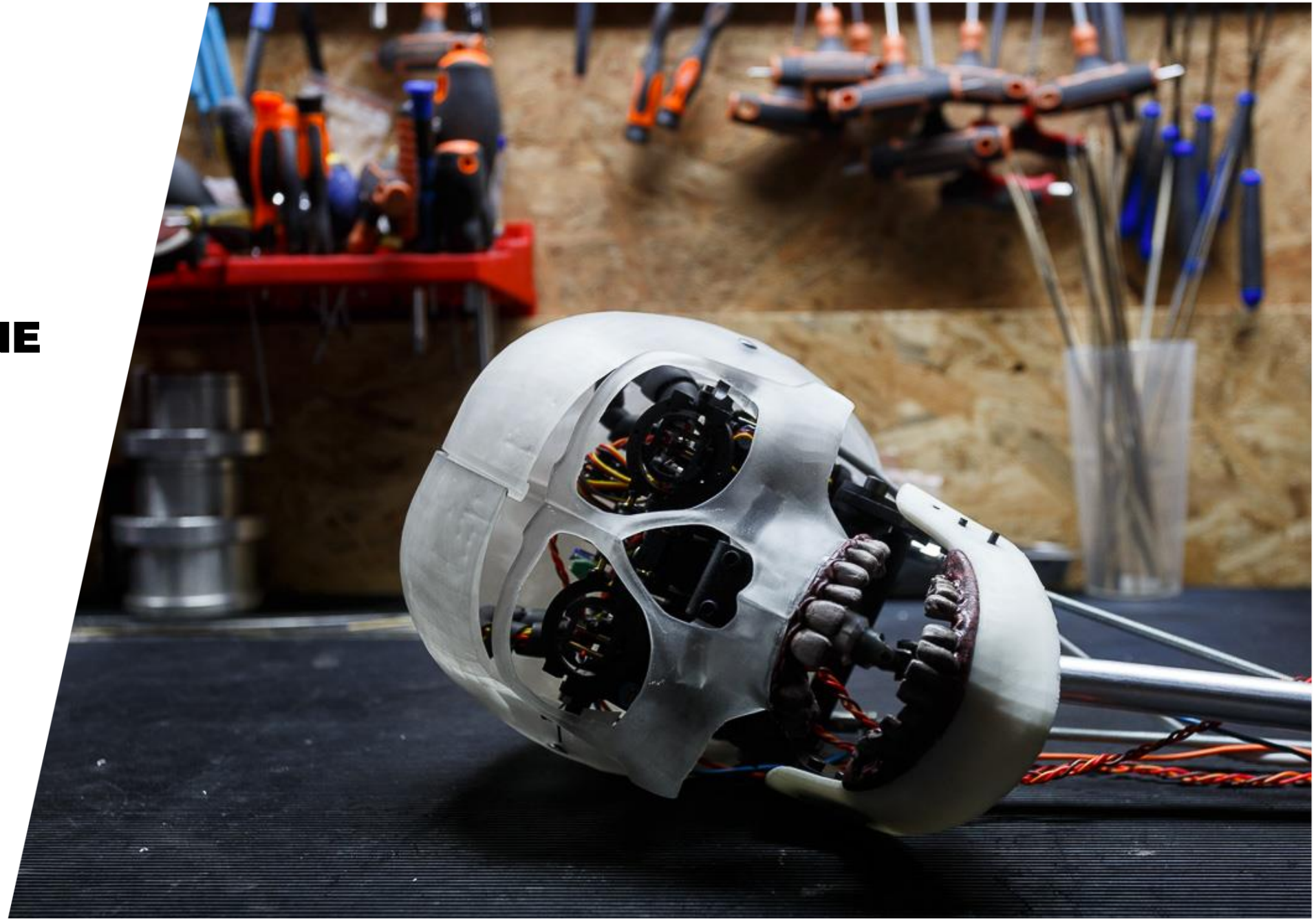

# ANIMATRONICZNY ZOMBIE

Projekt zrealizowany na potrzeby kampanii promującej premierę filmu Army of the Dead na polskiej platformie Netflix.

Klient:

NETFLIX

# ANIMATRONICZNY ZOMBIE

# ANIMATRONICZNY ZOMBIE

# ANIMATRONICZNY ZOMBIE

# ANIMATRONICZNY ZOMBIE

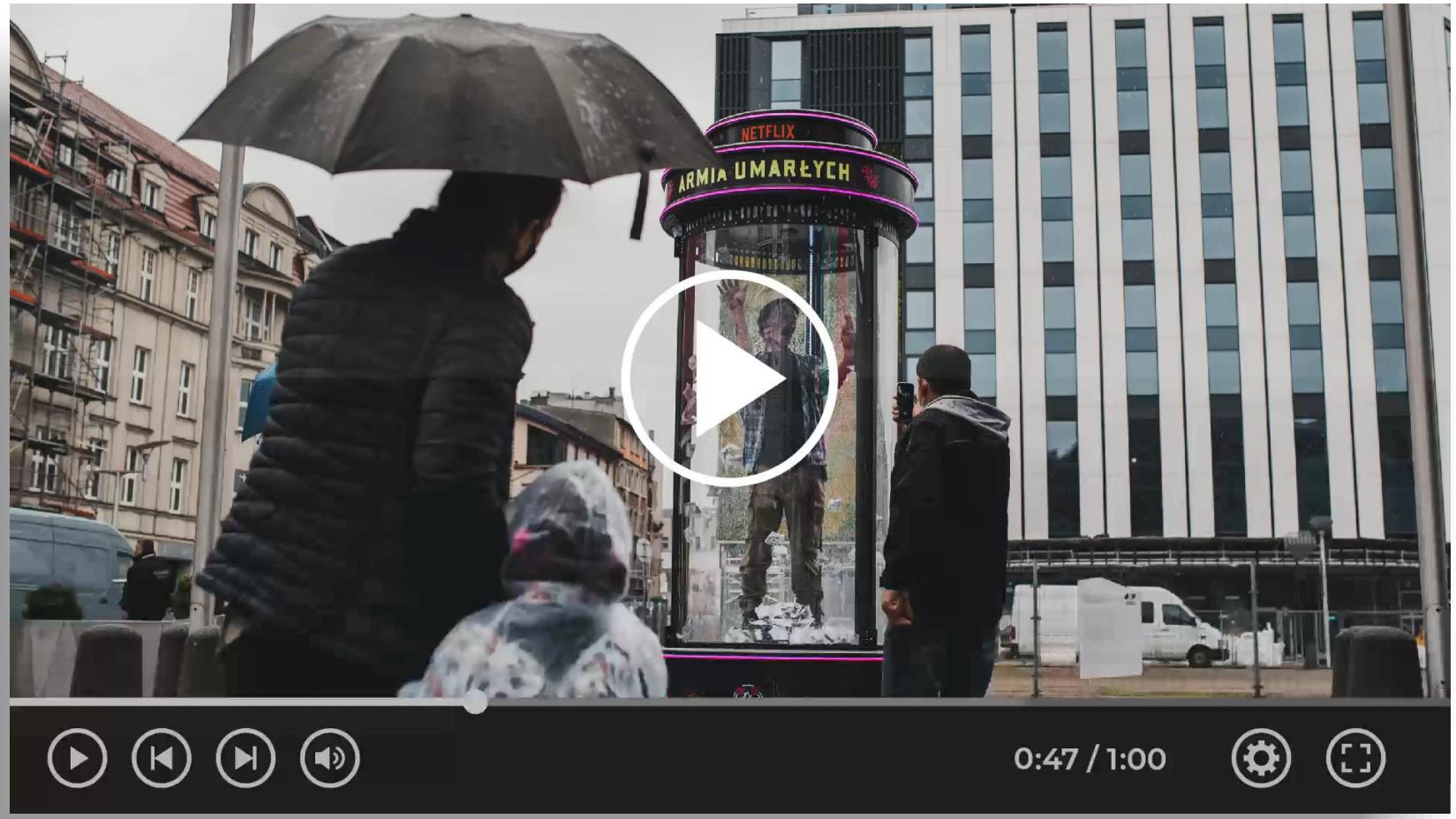


https://youtu.be/rCly1pxOqX8

# CHROMOWANY METEORYT

Projekt zrealizowany na potrzeby kampanii promującej premierę filmu Nie patrze w górę na polskiej platformie Netflix.
Wykonaliśmy największy w Polsce chromowany monolit. Wysokość metorytu to ponad 4m.

Klient:

NETFLIX

# CHROMOWANY METEORYT

# CHROMOWANY METEORYT

# CHROMOWANY METEORYT

https://youtu.be/JzMzLU2SEjQ

# PROJEKT SEJFU

Projekt i wizualizacje wykonane dla klienta w celu startu w przetargu.

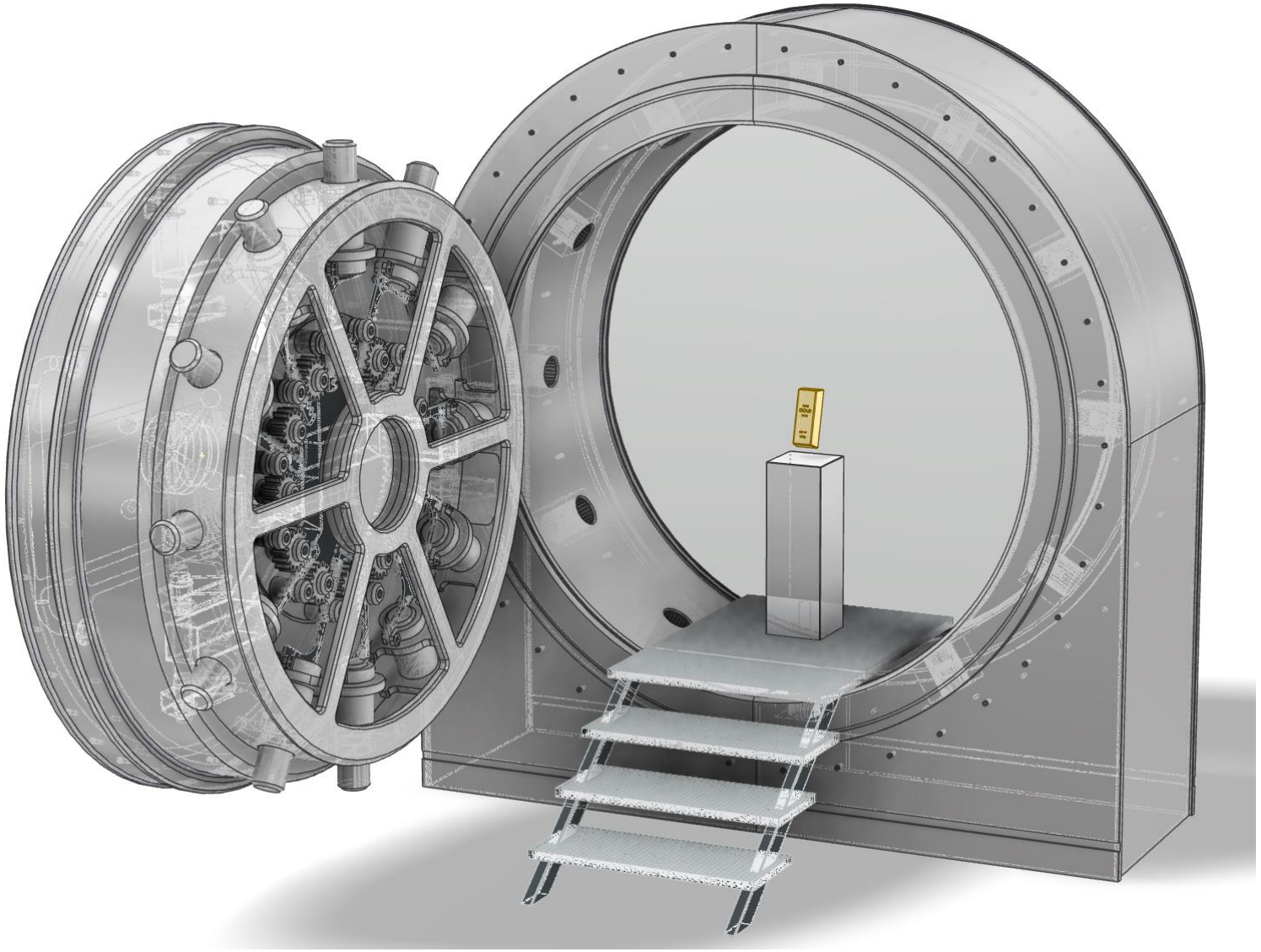

Klient:

NETFLIX

# PROJEKT SEJFU

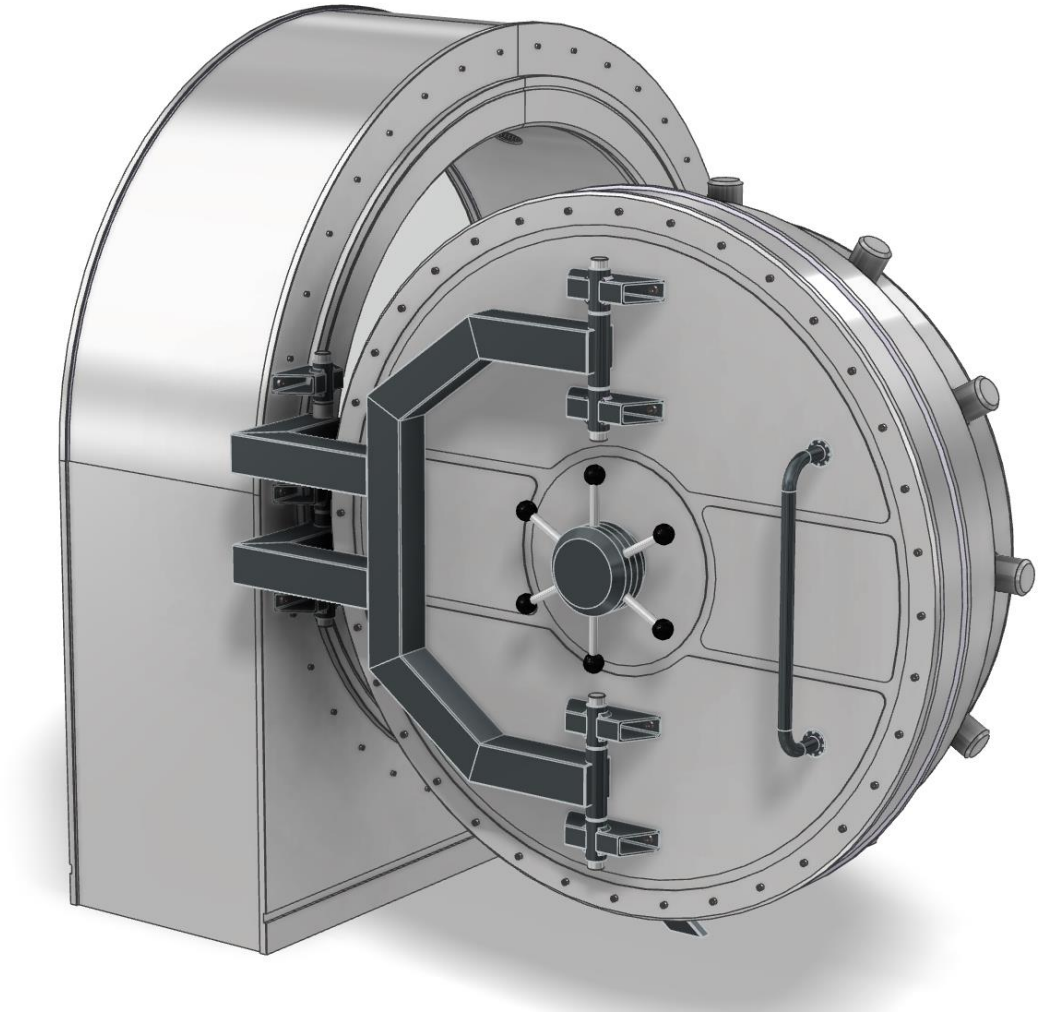

# PROJEKT SEJFU

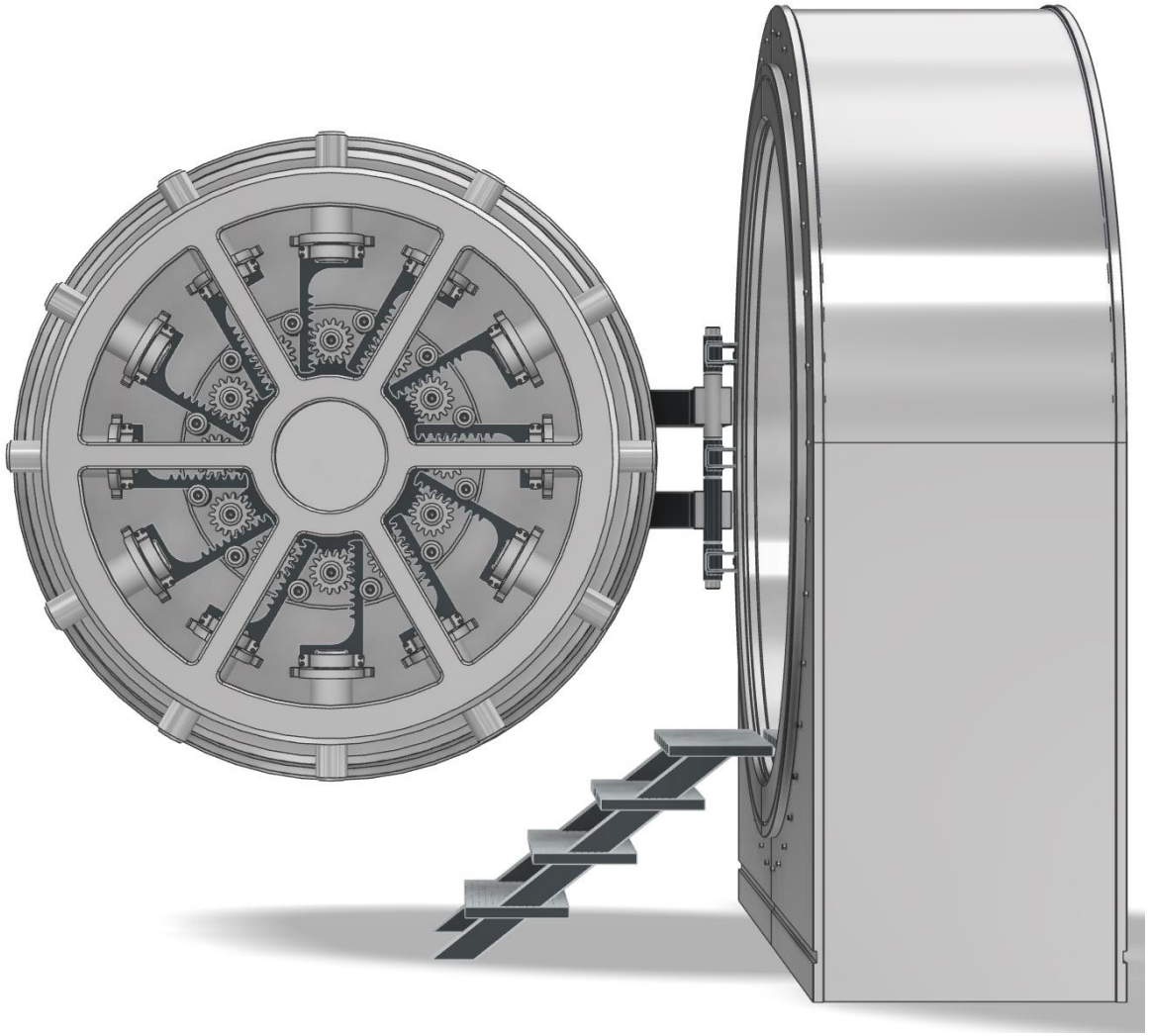

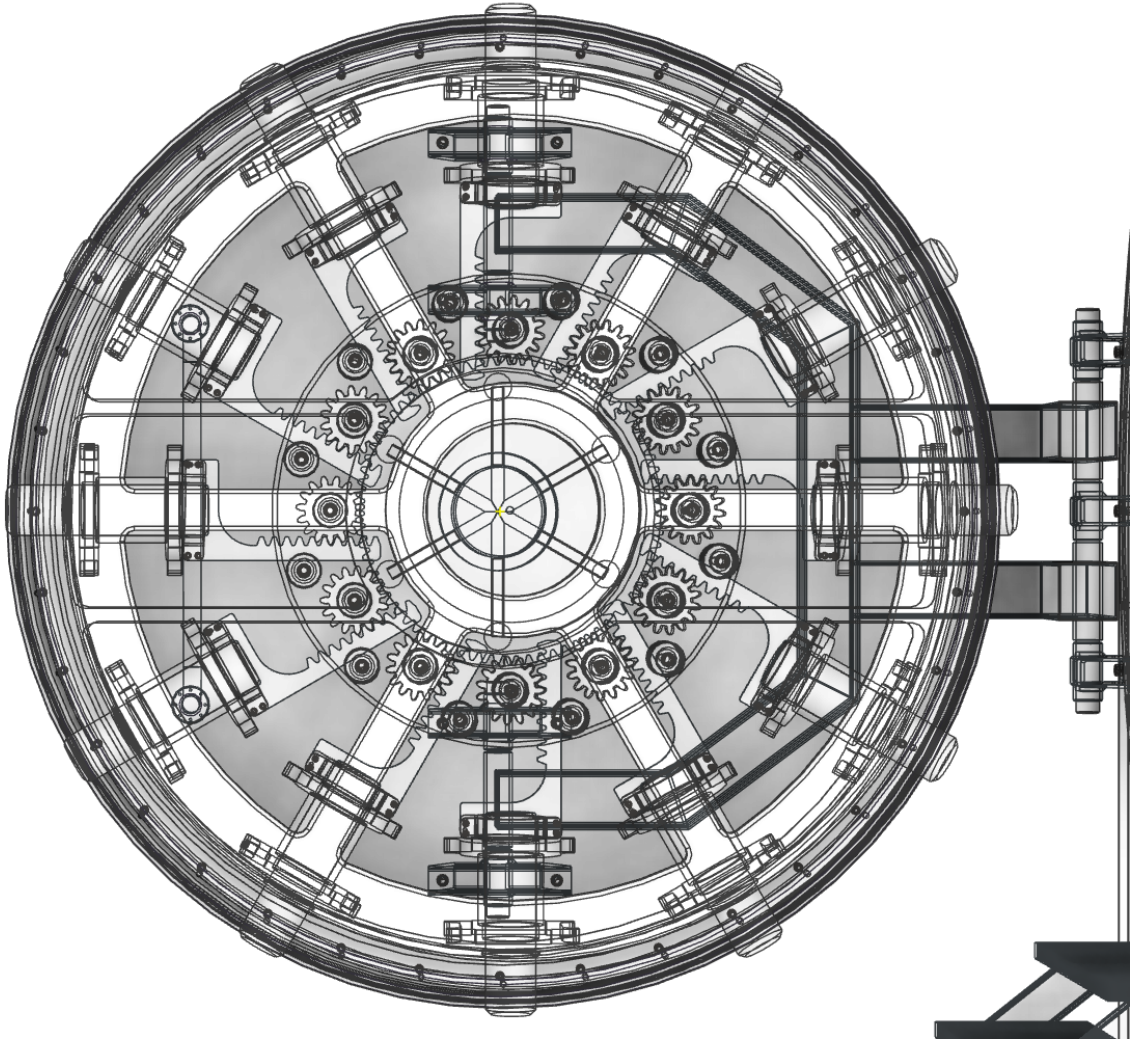

# PROJEKT SEJFU

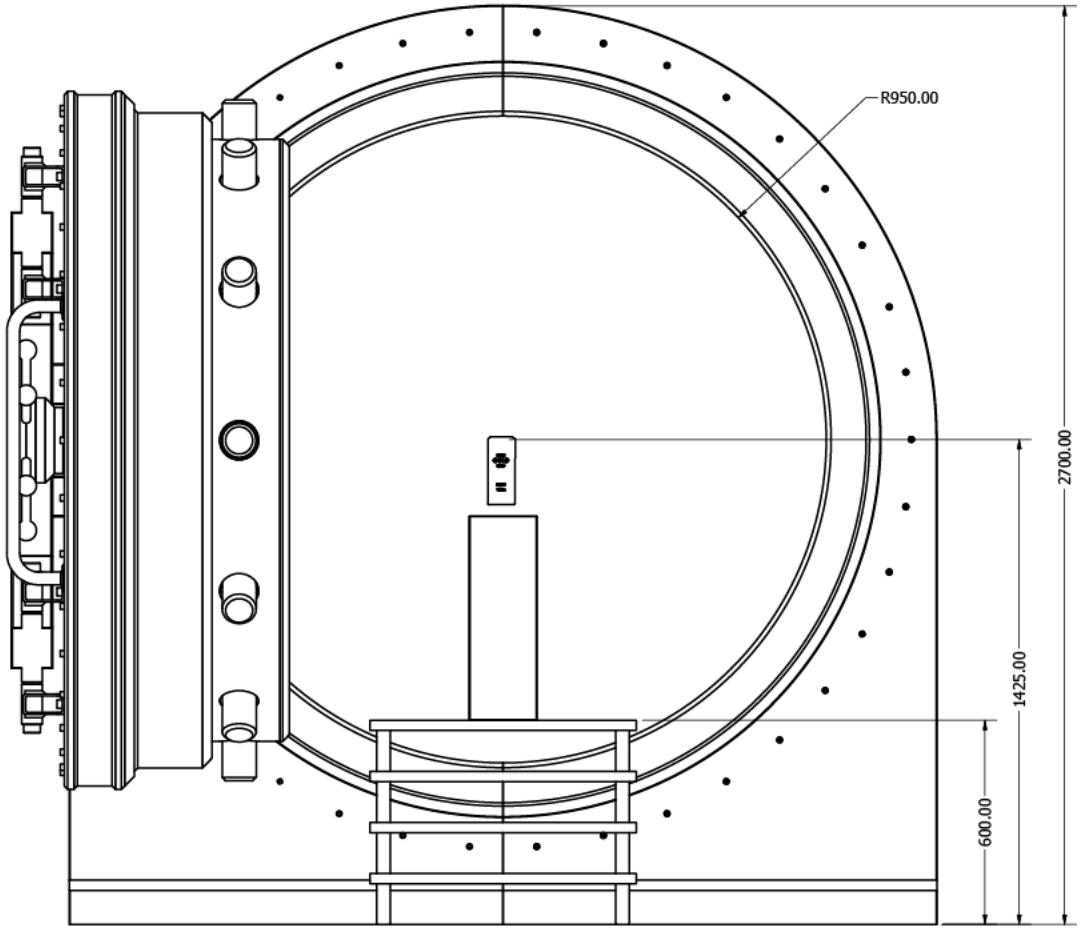


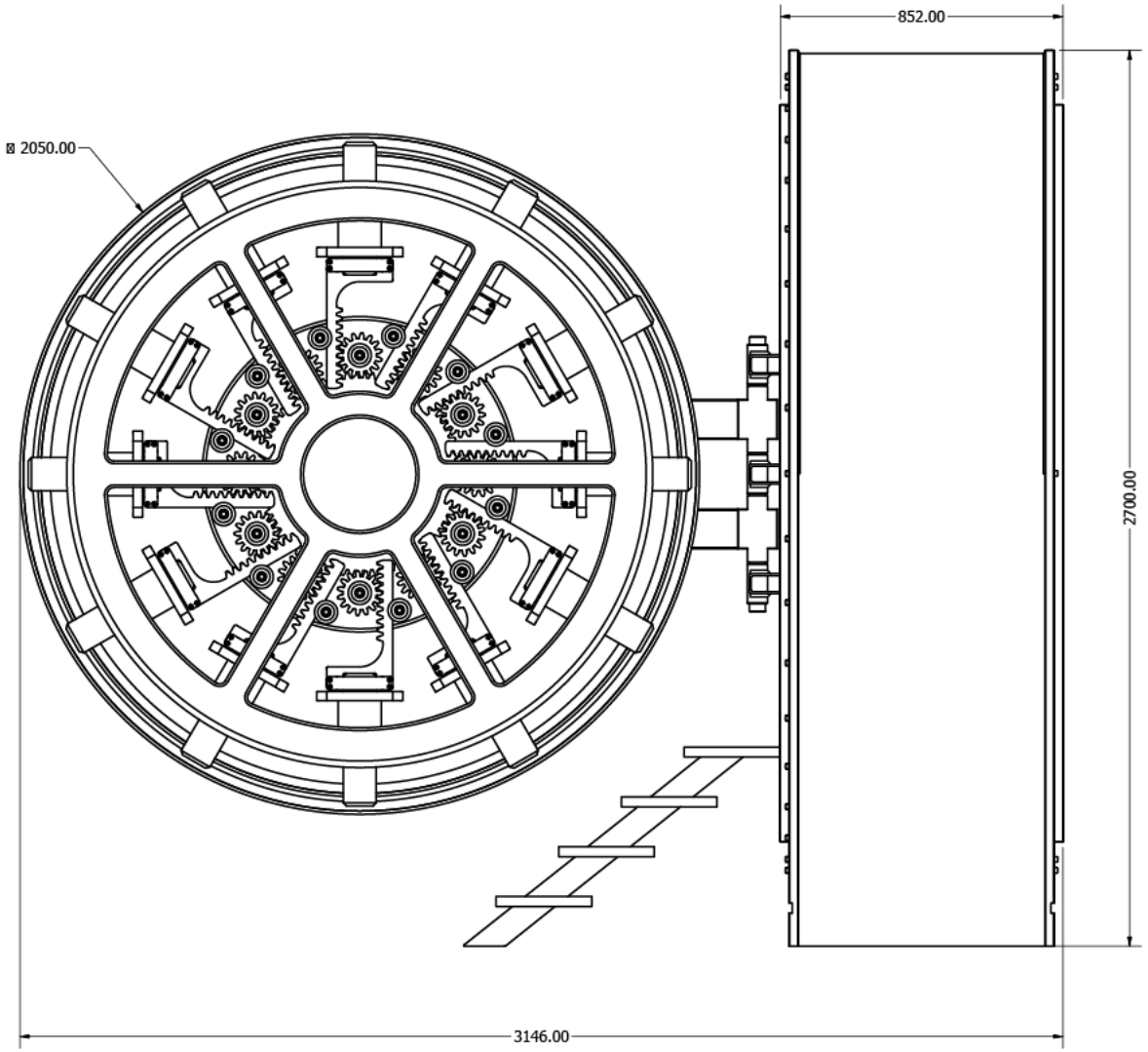

# ANIMATRONICZNE JAJO Z DINOZAUREM

Projekt zrealizowany na potrzeby kampanii promującej premierę serialu animowanego Jurassic World na polskiej platformie Netflix. Jajo połączone z serwisem internetowym, na którym odliczane były dni do wyklucia, w między czasie pojawiały się zaprogramowane pęknięcia na skorupie.

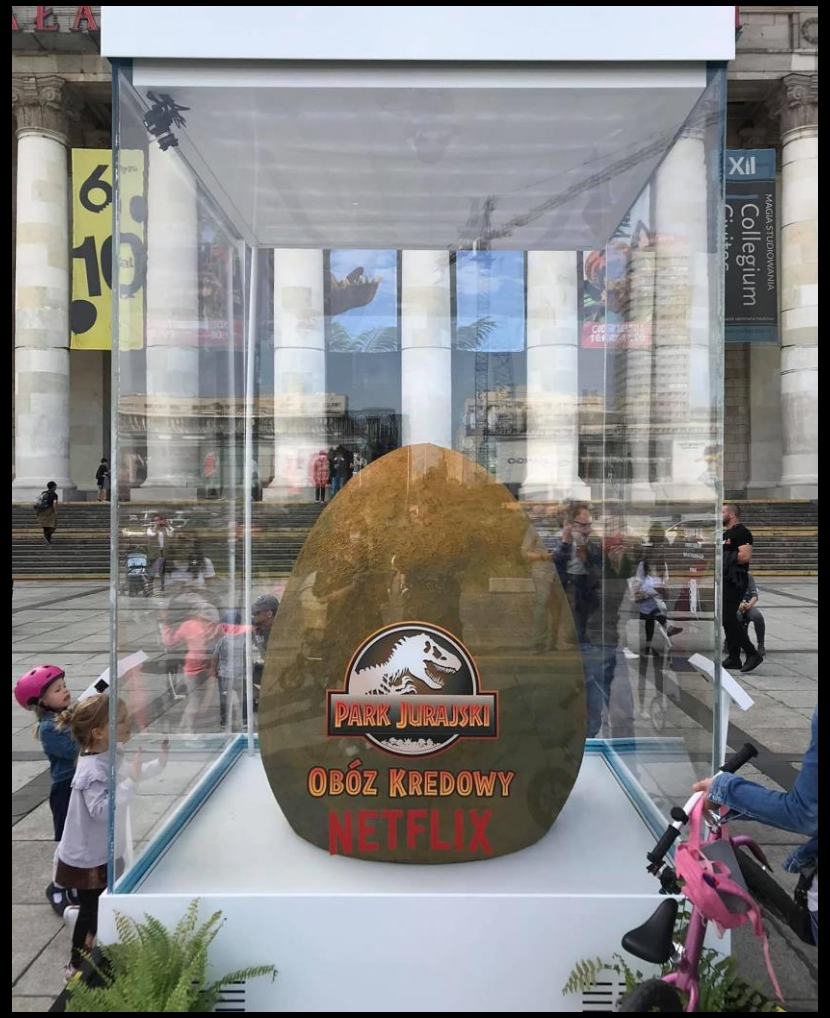


Klient:

NETFLIX

# ANIMATRONICZNE JAJO Z DINOZAUREM

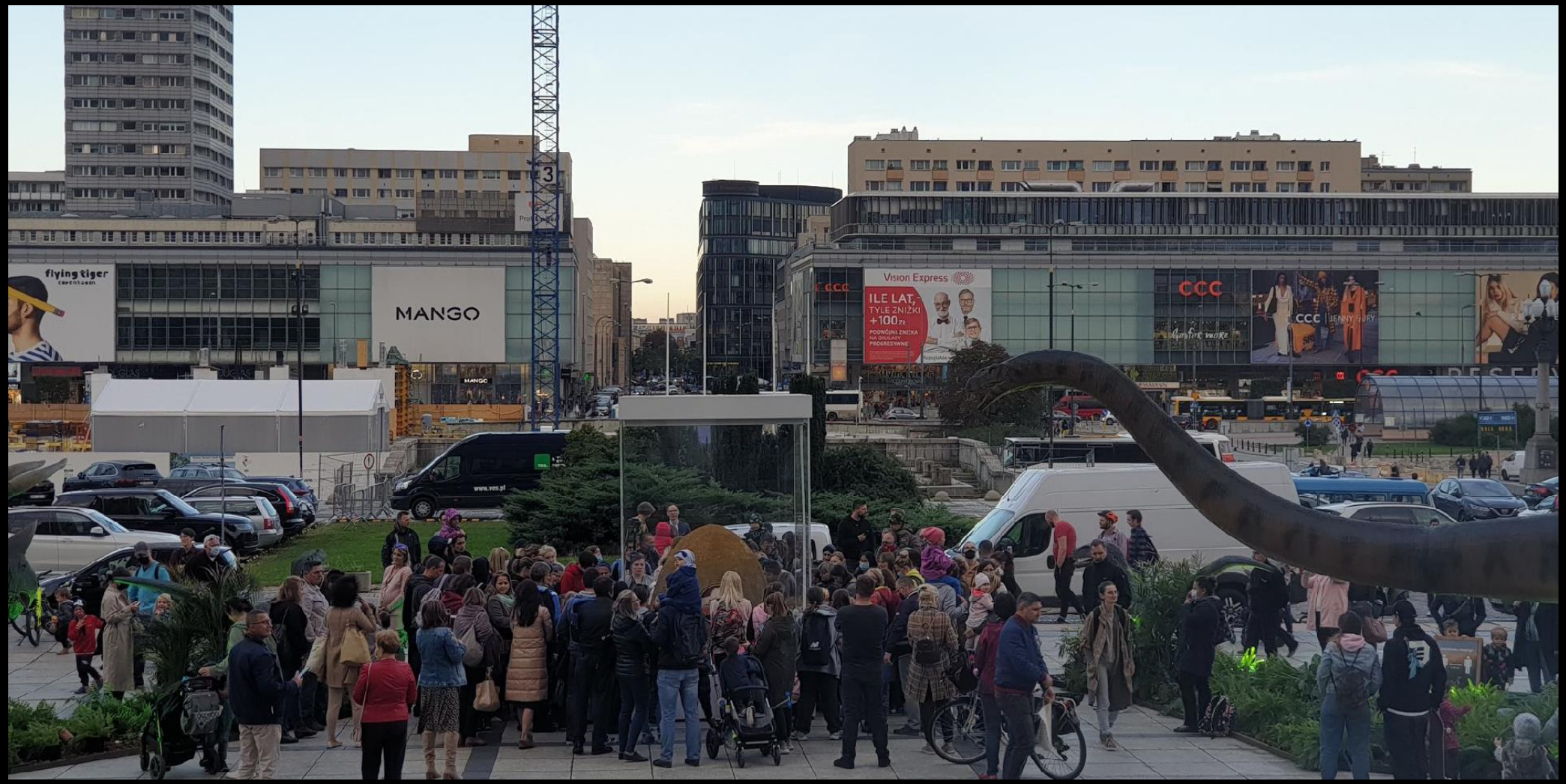

# ANIMATRONICZNE JAJO Z DINOZAUREM

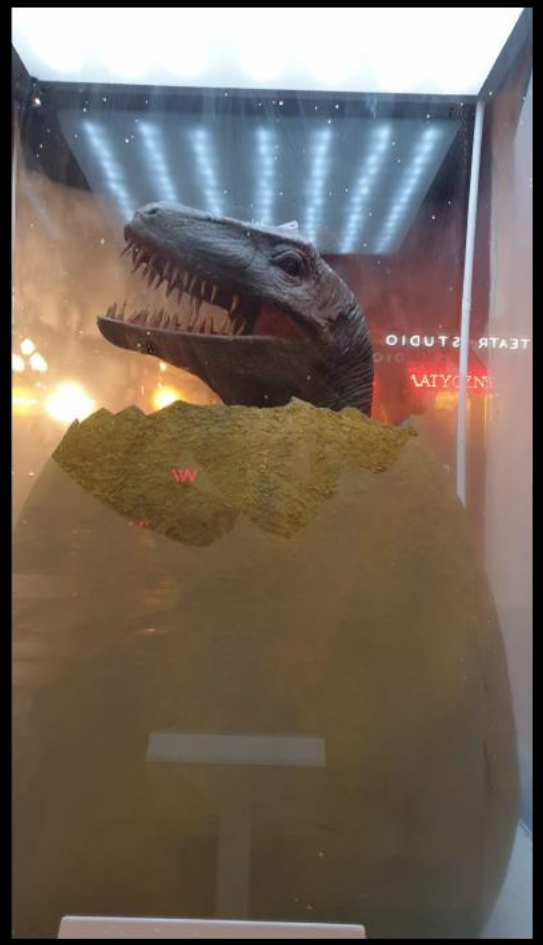

# ANIMATRONICZNE JAJO Z DINOZAUREM

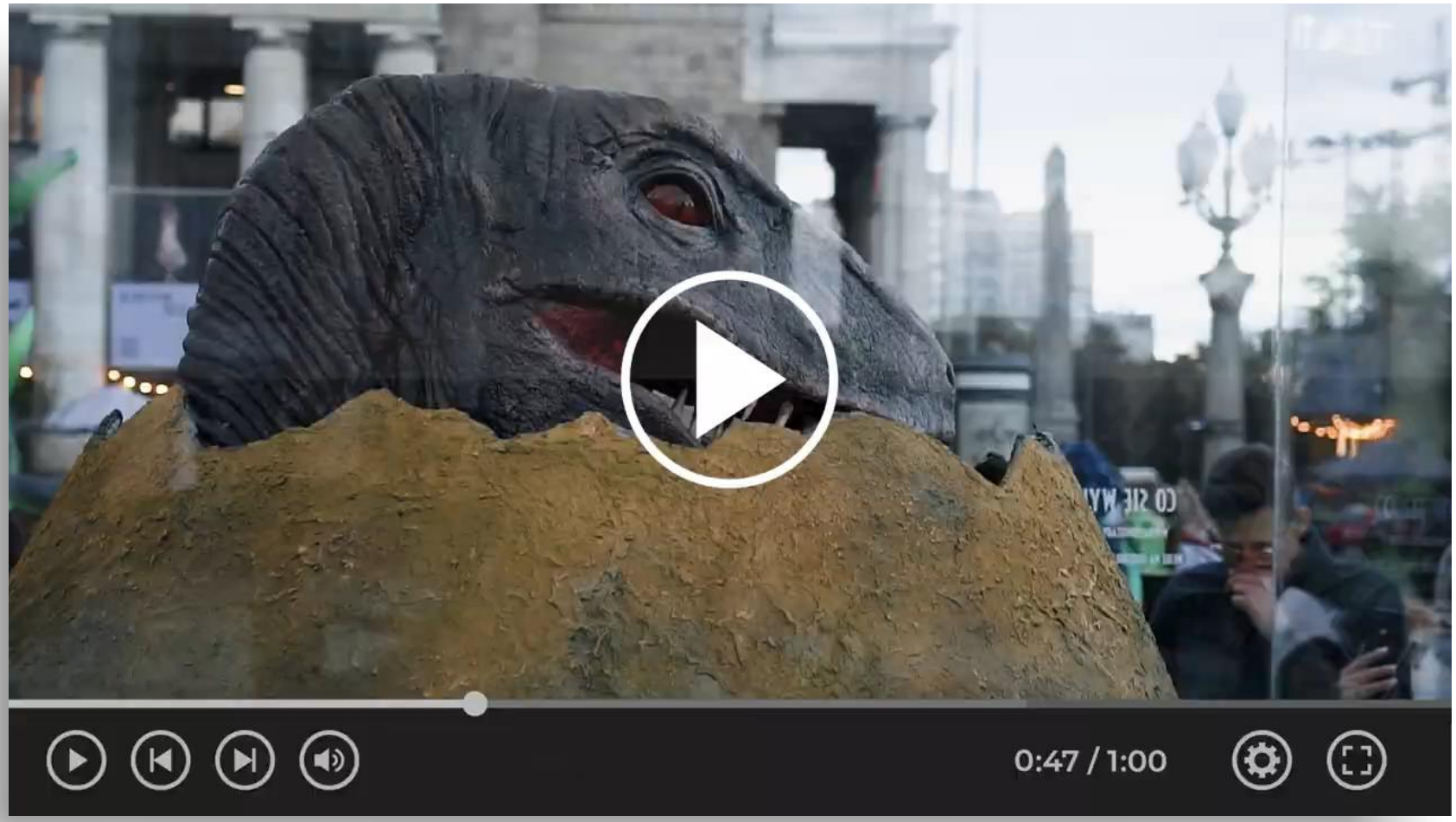


https://youtu.be/OIRV8IY_4mY

# BLACK BRICK SYSTEM

System urządzeń motion control przeznaczony do realizacji efektów specjalnych na planach filmowych. System w wersji prototypowej z powodzeniem wykorzystywany na planach filmowych w Blackfish Studio.

System wykorzystany do realizacji reklam dla takich klientów jak:

ORLEN · 30 lat MOKATE A Family Business · NESCAFÉ · LECH · ŁOMŻA

# BLACK BRICK SYSTEM

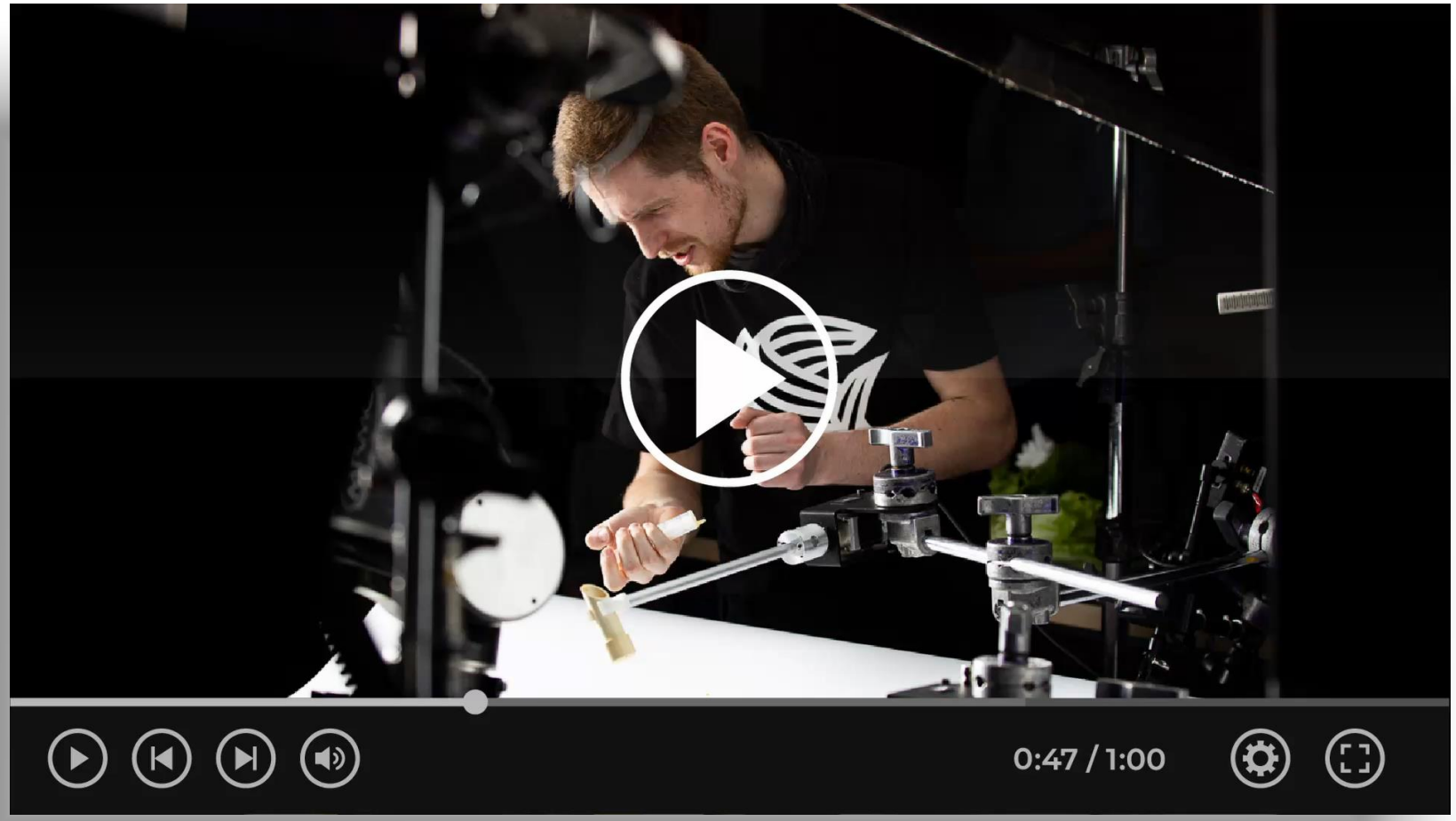


https://youtu.be/SJAZpgZaJxI

# ROBOT FILMOWY MR. PIKE

Przystosowanie szybkiego robota przemysłowego do realizacji filmów na potrzeby studia.

Klient:

BLACKFISH
FILM TECHNOLOGY STUDIO

# ROBOT FILMOWY MR. PIKE

https://youtu.be/vSwFG3rrTMc

# ROBOT FILMOWY MR. PIKE

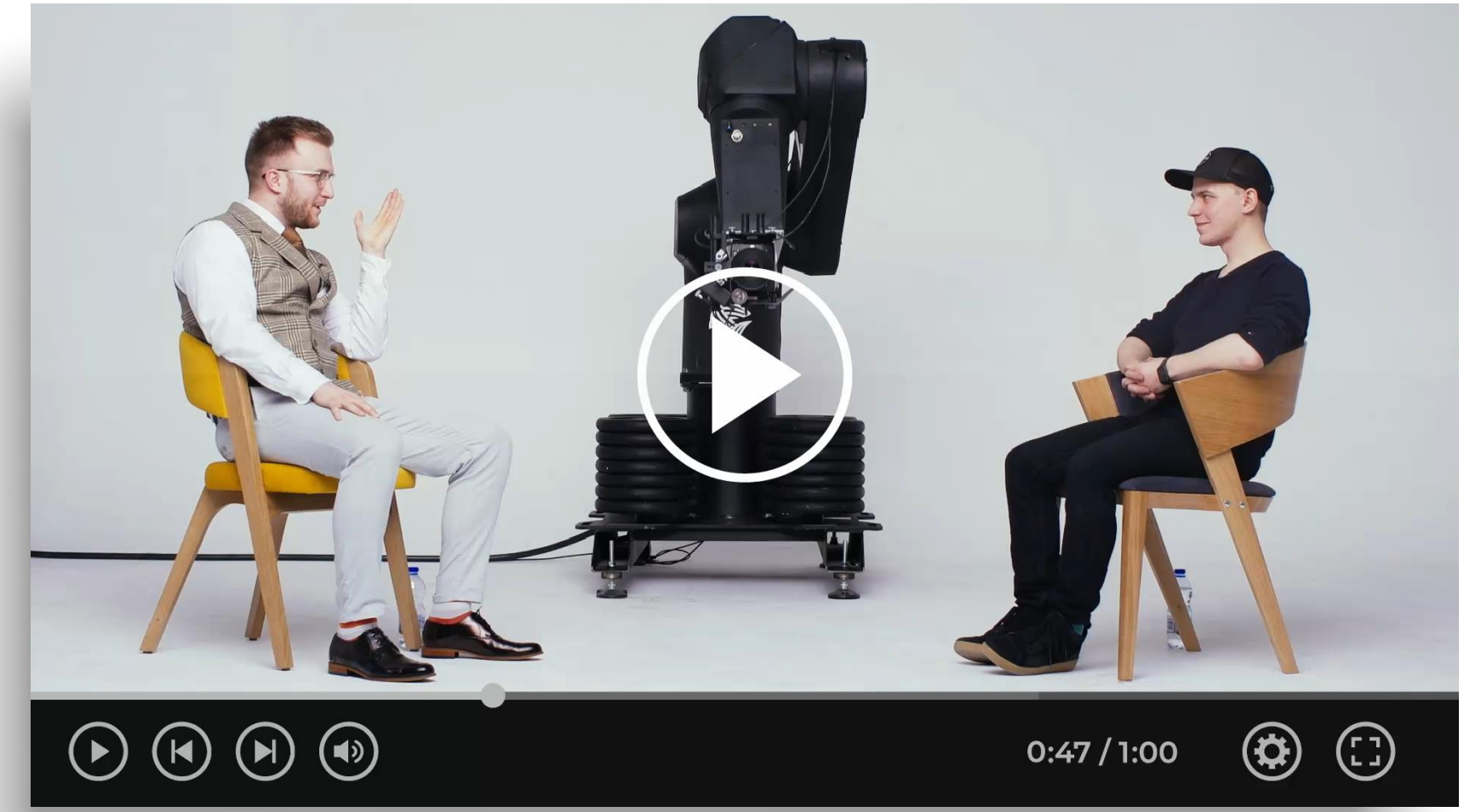


https://youtu.be/OIaLo97W1Y0

# VOLCAM CABLECAM

Wykonanie zdalnie sterowanego wózka z napędem do szybkiego przemieszczania się po rozciągniętej linie do realizacji ujęć filmowych.

Klient:

BLACKFISH
FILM TECHNOLOGY STUDIO

# VOLCAM CABLECAM

# WYCINARKA PLAZMOWA CNC DO RUR

Realizacja na zamówienie 4-osiowej obrabiarki tnącej elementy stalowe.

Klient:

SITPOL

# PLOTER PLAZMOWY CNC

https://youtu.be/knK-BoG5Suk

# LOFTOWA LAMPA GLASH

Projekt i wykonanie industrialnej lampy Glash
z przeznaczeniem do loftowych wnętrz..

Klient:

GLASH

# LOFTOWA LAMPA GLASH

# LOFTOWA LAMPA GLASH

# LOFTOWA LAMPA GLASH

https://youtu.be/tXBMQ0C2ho8

# LONGBOARD ERB44

Projekt i wykonanie longboardu o aluminiowej konstrukcji.

# LONGBOARD ERB44

# LONGBOARD ERB44

# LONGBOARD ERB44

# LONGBOARD ERB44

# AUTOMATYCZNY RESUSCYTATOR

Projekt zrealizowany na międzynarodowy konkurs w trakcie pandemii COVID-19.

# RESUSCYTATOR

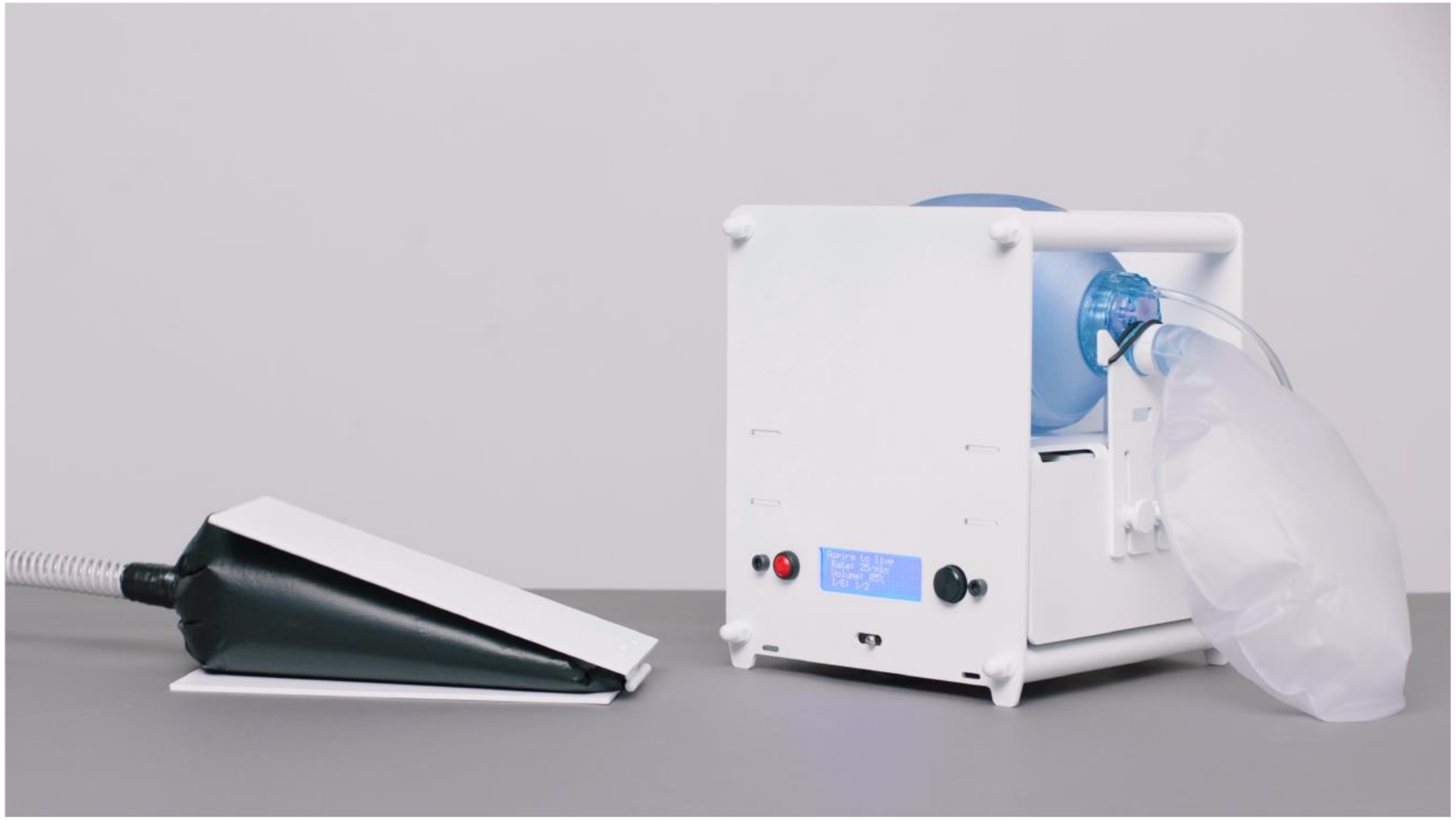

# RESUSCYTATOR